MM-700177　すっきり暮らすジャグボトルスタンド　ジャンボ

取　扱　説　明　書

このたびは当社製品をお買い上げいただきありがとうございます。本説明書をお読みいただき末永くご使用いただきます様お願い申し上げます。
尚、本紙は保管して時々読み返していただき、ご使用ください。
譲渡の場合…製品を他人に譲渡する場合は、必ずこの取扱説明書も一緒にお渡しください。
廃棄の場合…廃棄の際には、お住まいの市町村などの注意に従って正しい廃棄の方法をお守りください。

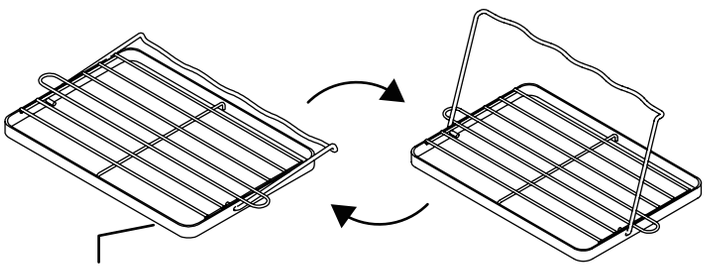

※本体の正面右側に、シリアルナンバーシールが貼り付けてあります。

数字

背もたれを回転させることで
ボトル等を立て掛けることができます。

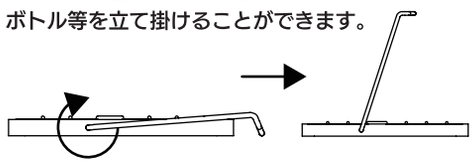

※背もたれを回転させた際に、本体と擦れて跡がつきますが、使用上問題はありません。

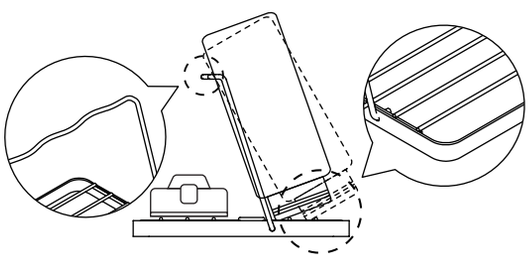

底部のワイヤー部分にボトル等の縁をひっかけることでお好みの角度で立て掛けることができます。奥側にはフタ等を置くことができます。

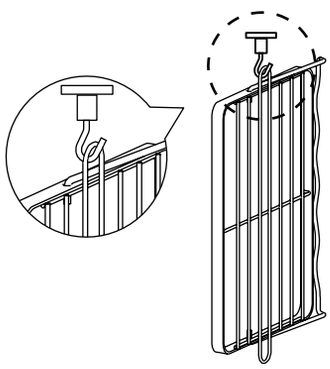

ひっかけて収納することができます。

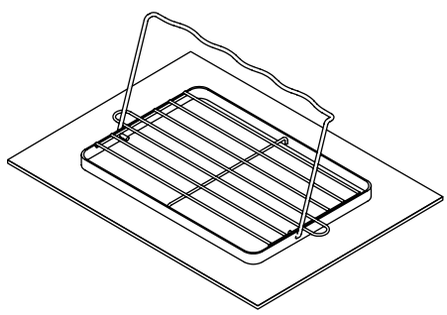

※水滴が垂れるのが気になる方は市販のふきんなどを下に敷いた状態でご使用ください。

※製造工程上、製品の特性上、若干のガタツキがある場合がありますが、使用上問題はありません。

⚠ 注意

- ●本来の使用目的以外でのご使用はしないでください。
- ●不安定な場所を避け、平らな場所に設置してください。
- ●設置されるときは、設置面が傷つかないよう丁寧に置き、引きずらないでください。
- ●移動される時は、置いているものをすべて取り除いてから動かしてください。
- ●耐荷重以内でご使用ください。製品が破損し、ケガ等の原因になる恐れがあります。
- ●片寄った荷重をかけないでください。また、コップ等を必要以上に積み重ねて製品の上に置かないでください。バランスを崩して転倒する恐れがあります。
- ●太すぎたり、背が高すぎると立て掛けられないものやサイズや形状によっては置けないものもありますので、ご了承ください。そっと置いていただき、倒れないことを確認してからご使用ください。
- ●火の近くや高温になる場所では使用しないでください。ヤケドをする恐れがあります。
- ●商品に乗ったりしないでください。ケガをする恐れがあります。特にお子様には十分注意してください。
- ●背もたれを回転させる際は、指等を挟まないように注意してください。
- ●水気が残った状態での長時間のご使用にはご注意ください。ステンレスは、全くサビが出ないということではありません。水道水の塩素等で染み跡などが残る場合があります。洗う際は、スポンジ等で洗ってよく乾かしてください。
- ●塩分や酸等を含んだ汚れを付着したまま放置したり、鉄・アルミ等、異種金属と接触したまま放置するとサビ発生の原因となります。（本体の端面は、直接手で触れるとケガをする恐れがありますので、スポンジ等を介して洗ってください。）
- ●時々、製品にユガミ・曲がり等がないか確認してください。異常な状態で使用され続けますと破損やケガ等の原因となります。
- ●天災等の不可抗力やお客様のお取り扱い上の不注意、不当な修理・改造による故障・破損等は責任を負いませんのでご了承ください。
- ●製品の仕様は改良のため、予告なく変更することがあります。

品　質　表　示

- ●材　質：18-8 ステンレス
- ●サイズ：折り畳み時 /（約）幅 35×奥行 24.5× 高さ 2.5cm
  展開時 /（約）幅 35×奥行 20.4× 高さ 16.5cm
- ●耐荷重：約 5kg
- ●原産国：日本

※食洗器対応

※本体の正面右側に、数字が記載されたシールが貼り付けてあります。これは生産管理上、必要なシリアルナンバーです。剥がして取扱説明書内の指定の位置に貼っていただくか、分かりやすい場所に貼り付けて、なくさないように大切に保管ください。

シリアルナンバー
貼り付け位置

説明書　袋:PE　ダンボールはリサイクル

be worth style
株式会社　ビーワーススタイル
〒955-0004　新潟県三条市須戸新田213番地3
mail:info@beworth.jp　tel:0256-47-1867
受付時間 /9：00〜18：00（土･日･祝日を除く）
www.beworth.jp