商品名

流れる引っ掛け突っ張り水切り
SB-130058

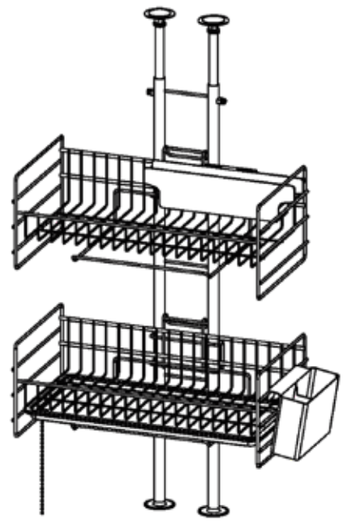

組立説明書

この度は、当社製品をお買い上げいただき、誠にありがとうございます。組み立てを始める前にこの組立説明書をよくお読みください。不適切な組み立て方法や使用は、破損やケガの原因にもなりますので、必ず指示に従って正しく組み立て、ご使用ください。また本書は組み立て終了後もいつでも取り出してご覧いただけるように、必ず保管してください。

be worth style

株式会社　ビーワーススタイル
〒955-0004　新潟県三条市須戸新田213番地3
mail:info@beworth.jp　tel:0256-47-1867
受付時間 /9：00～18：00（土･日･祝日を除く）
www.beworth.jp

品質表示

商品コード	SB-130058	
サ　イ　ズ	（約）幅 395× 奥行 230× 高さ 700~1100mm（付属品含まず）	
材　　質	本体・トレイ：18-0 ステンレス バスケット：18-8 ステンレス 包丁入れ・箸立て：ポリプロピレン	
耐　荷　重	バスケット 1 段あたり：約 3kg	袋：PE　ダンボールはリサイクル
原　産　国	日　本	

⚠ 使用上の注意

●ケガ防止のため、手袋を着用し組み立ててください。この商品本来の目的以外の使用は絶対にしないでください。誤った使用は破損やケガの原因になります。
●強い衝撃を与えると破損の原因になります。
●平らな場所・強度のある場所に設置してご使用ください。傾いた場所や凹凸のある場所で使用しますと不安定で転倒する危険があります。
●設置場所の高さが７０cm 以下、１１０cm 以上の場所に設置しないでください。
●必ず耐荷重以内で使用してください。また、重さが片寄らないように平均荷重でご使用ください。ゆがみ・曲がり・破損の原因になります。
●商品を移動する際は、乗せてあるもの等を全て取り除いてから移動してください。中のものが落下してケガをする恐れがあります。
●商品の端等に手をついたり、もたれかかったりしないでください。転倒してケガをする恐れがあります。
●ストーブやヒーター・コンロなどの火気の近くで使用しないでください。本体が熱くなったり、やけどの恐れがあります。
●固定されていない他の棚や、ラックの上に置かないでください。
●異常音が生じたりネジが緩んだ状態で使用しないでください。転倒によるケガや破損の原因になります。また少なくとも月に一度はネジの緩みがないか点検してください。
●畳の上や柔らかい床材の上でご使用になると、転倒の危険がありますのでおやめください。また床材を傷つけることがあるので床材保護の措置をしてください。
●シール・テープを貼ったり、加熱した鍋・沸騰した調理家電などを置かないでください。変形、変色の原因になります。
●直射日光の当たる場所や、高温・多湿になる場所、冷暖房の強風が直接当たる場所でのご使用は避けてください。破損の原因となります。
●工具類の取り扱いには十分ご注意ください。

■ お手入れ・点検

- ステンレスはサビにくい金属ですが、水分や汚れの付着等によりサビが発生する場合があります。汚れがついた場合は、中性洗剤の薄めたものをスポンジや柔らかい布に含ませ、汚れを取って、水で洗剤を洗い流してください。洗い終わった後は、乾いた布などで水気を完全に拭き取ってください。洗う際は、磨き粉やたわしなどで絶対にこすらないでください。また、トレイの端面は直接手で触るとケガをする恐れがありますので、スポンジなどを介して洗ってください。
- 塩分や酸等を含んだ汚れを付着したまま放置したり、鉄・アルミ等異種金属と接触したまま放置するとサビ発生の原因になります。
- 製品に付着した水をそのまま放置しますと、水道水に含まれているカルキ等により白く変色する場合がありますので、こまめに水洗いし乾いた布等でよく拭き取ってください。
- 錆が発生した場合はクリームクレンザーをスポンジ等に付けて搾り落とし、よくすすいでください。
- 時々製品にゆがみ・曲がり等がないか確認してください。異常な状態で使用され続けますと破損やケガの原因になります。

■ お願い

- 廃棄の場合は、お住まいの市町村等の注意に従って正しい廃棄の方法をお守りください。
- 天災等の不可抗力やお客様の取り扱い上の不注意、目的以外の使用、不当な修理・改造による破損などは補償いたしかねます。
- 製品の仕様は改良のため、予告なく変更することがあります。

※本品のトレイ裏面に、数字が記載されたシールが貼り付けてあります。これは、生産管理上必要なシリアルナンバーです。剥がして組立説明書内の指定の位置に貼り直していただくか、わかりやすい場所に貼り付けて、なくさないように大切に保管ください。

シリアルナンバー
貼り付け位置

部品明細

※組み立てを始める前に、必ず部品が揃っていることを確認してください。

※先端がネジの大きさにあった、持ち手が大きめのプラスドライバーをご用意ください。

① フレーム

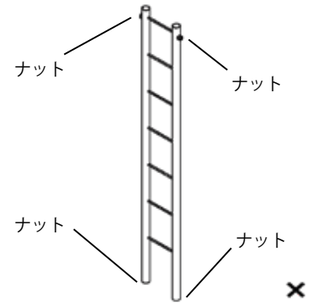

× 1

② 突っ張りパイプ

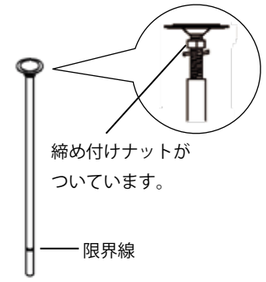

× 2

③ バスケット

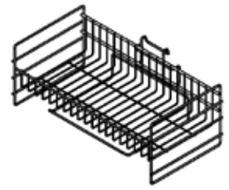

× 2

④ トレイ

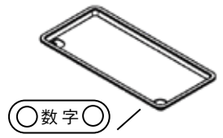

※トレイの裏面にシリアルナンバーシールが貼り付けてあります。

× 1

⑤ 包丁入れ

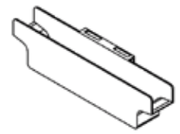

× 1

⑥ 箸立て

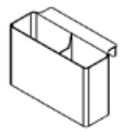

× 1

⑦ クッションゴム

× 1

⑧ ネジ

※パイプを凹ませて固定する専用ネジです。

× 2

⑨ アジャスター

× 2

⑩ ボールチェーン

× 1

⑪ 六角スパナ

× 1

ご使用例

Ⓐ パターン…上部にスペースを取りたい時

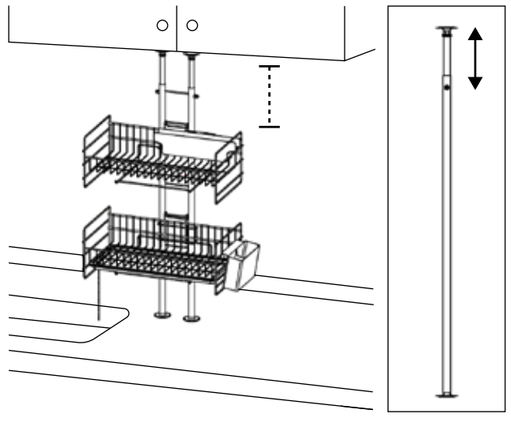

Ⓑ パターン…下部にスペースを取りたい時

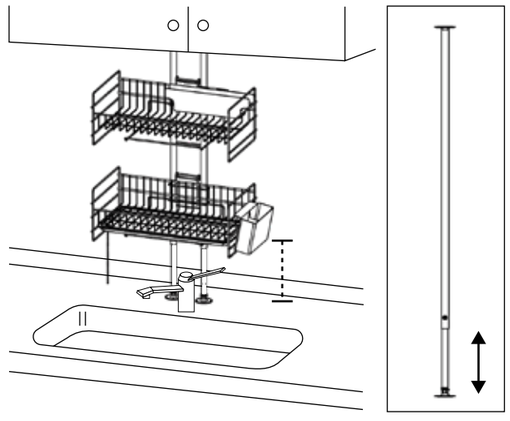

組み立て方

※よくお読みになり、指示に従って組み立ててください。※組み立てイメージは A パターンです。B パターンで組み立てる際は、フレームを上下逆に組み立ててください。
※突っ張る場所の強度を確認してから設置してください。強度が不十分な場合、転倒や破損、突き破る可能性があります。

1 下図のように、①の下部に⑨を取り付けてください。次に、①の上部に②を差し込み、⑧で仮止めしてください。

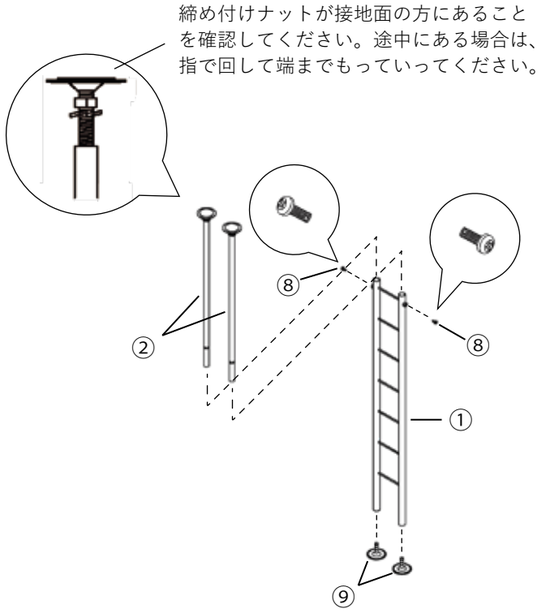

2 1 で組んだフレームセットを設置場所に合わせて②を伸縮させ、設置場所の高さに合わせて⑧を 2 か所しっかりと締めてください。

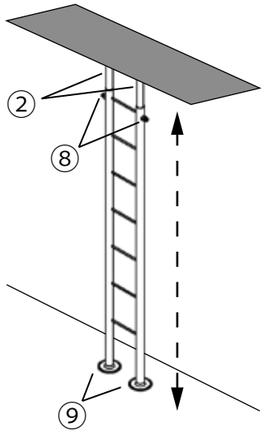

※接地面に段差や凹凸がないか、不安定でないか、アジャスターと接地面全体がしっかりついているか確認してください。

※中のスライドパイプにネジで凹みが出来ても使用時には問題ありません。

※赤シールの限界線以上に伸ばしての使用は危ないのでしないでください。

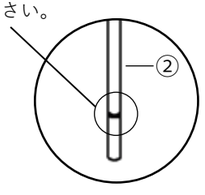

※ナットとネジ頭の隙間が 1mm 以下くらいになるまで締めてください。

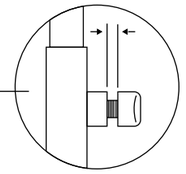

3 2 で組んだフレームセットを倒れないように支えながら、②の締め付けナットを⑪を使用して回し、突っ張らせ固定してください。

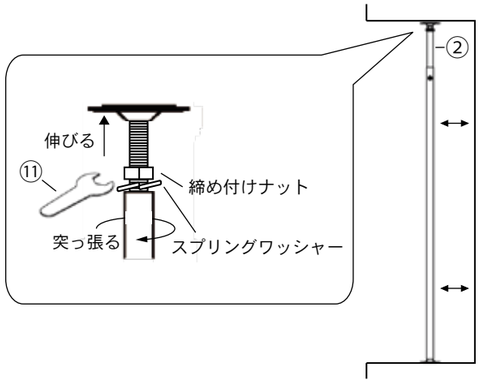

※製品と壁が平行になるように固定してください。
※突っ張りパイプの締め付けナットを回し、中のネジが伸びてくることにより、突っ張ります。
※必要以上に突っ張らせ過ぎないでください。設置場所が変形、破損する場合があります。
※本体を前後にゆすって倒れてこないか確認してください。

4 3 で組んだフレームセットのワイヤーのお好みの位置に、③のフック部分を引っ掛けてください。

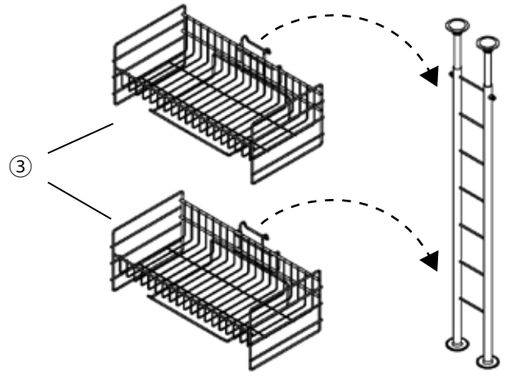

5 ④の水を流したい方向の穴に⑩を通してください。

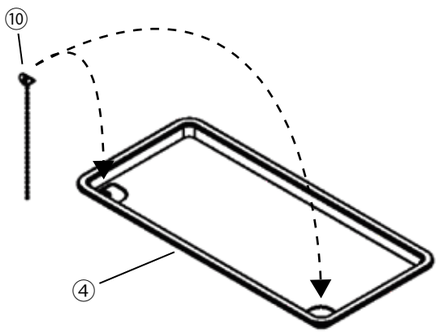

6 下図のように、下段に設置した③のトレイ受けのワイヤー部分に、⑩を通した穴と逆側のワイヤーに⑦の切れ込みを開き巻きつけてください。
次に、 5 で組んだ④を③のトレイ受け部分に差し込んでください。（④が⑦の上に乗り、傾きます。）

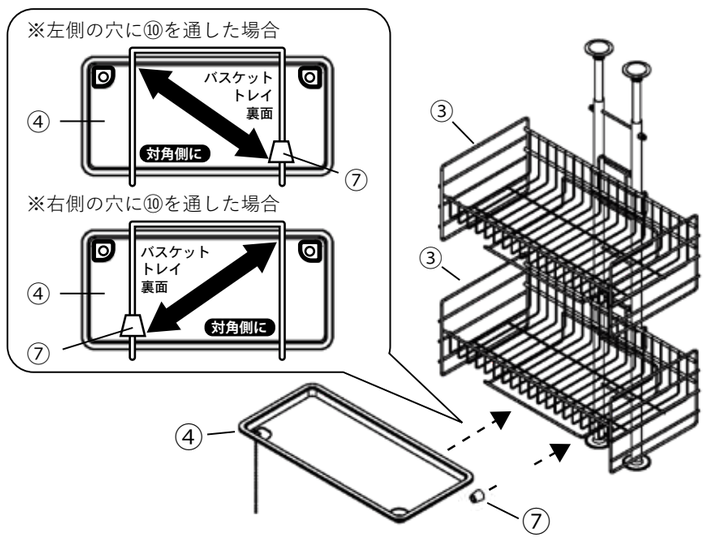

7 6 で組んだ本体の③に⑤と⑥を取り付けてください。その際、⑤は③の背面の内側に設置し、太いワイヤー部にカチっとはまるように押し込んでください。
⑥は③の両サイドお好みの位置に設置し、上から 2 段目か 3 段目のワイヤー部に引っ掛けるようにしてください。

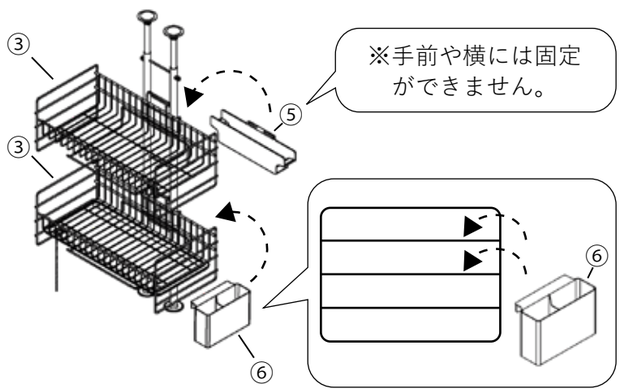

完成 最後に 7 で組んだ製品を軽くゆすり、倒れてこないか確認して完成です。

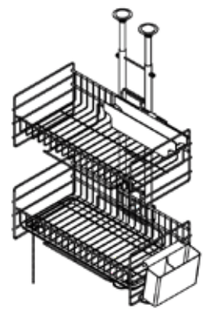

※組み立てた後に！
取り付け後、物を入れて荷重をかけた状態で緩み、グラつきが無いかを確認し、必要な場合は締めなおしてください。また、定期的に確認していただき、必要な場合は締めなおしてください。
※バスケットは、ある程度遊びを設けて設計しており、なにも収納していない状態では少しカタカタと動く場合があります。これは取り外しのしやすさや、お手入れのしやすさを考慮して設計しています。使用上問題はありませんので、安心してご使用ください。