組み立てかた

1 ①の下部に左右それぞれ２ヵ所ずつ下図のように⑤を取り付けてください。

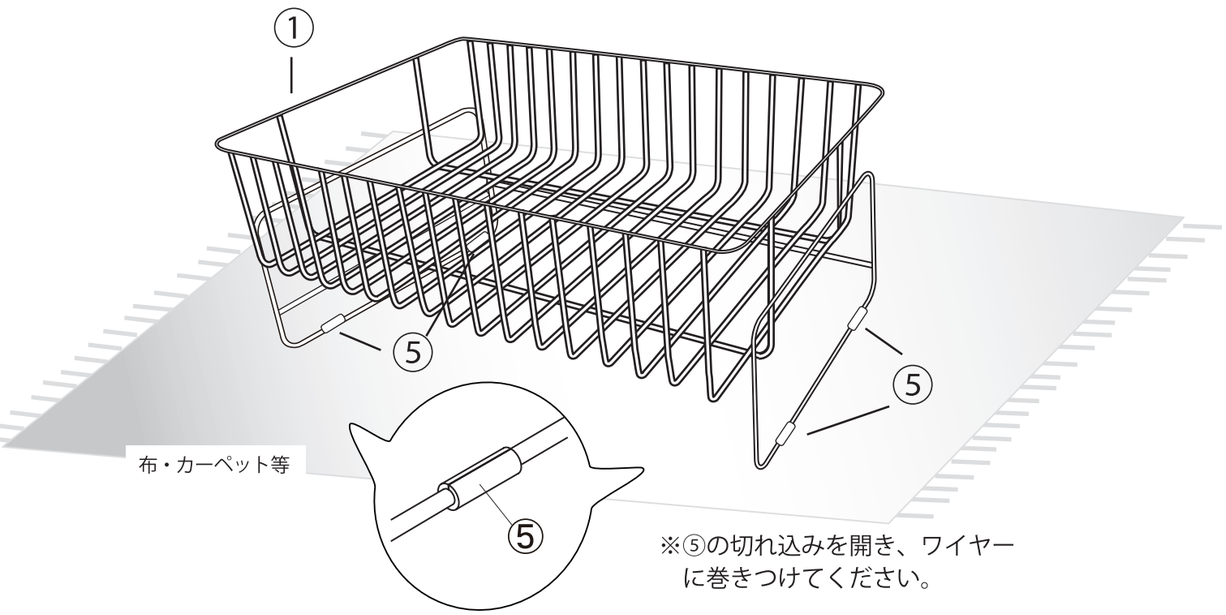

※⑤の切れ込みを開き、ワイヤーに巻きつけてください。

2 ①の片側を持ち上げて傾け②の**A**側を本体下部から差し込み、**3**の図を参考に②をセットしてください。

※イラストは左置き用になります。
右置きの場合は図と逆になります。

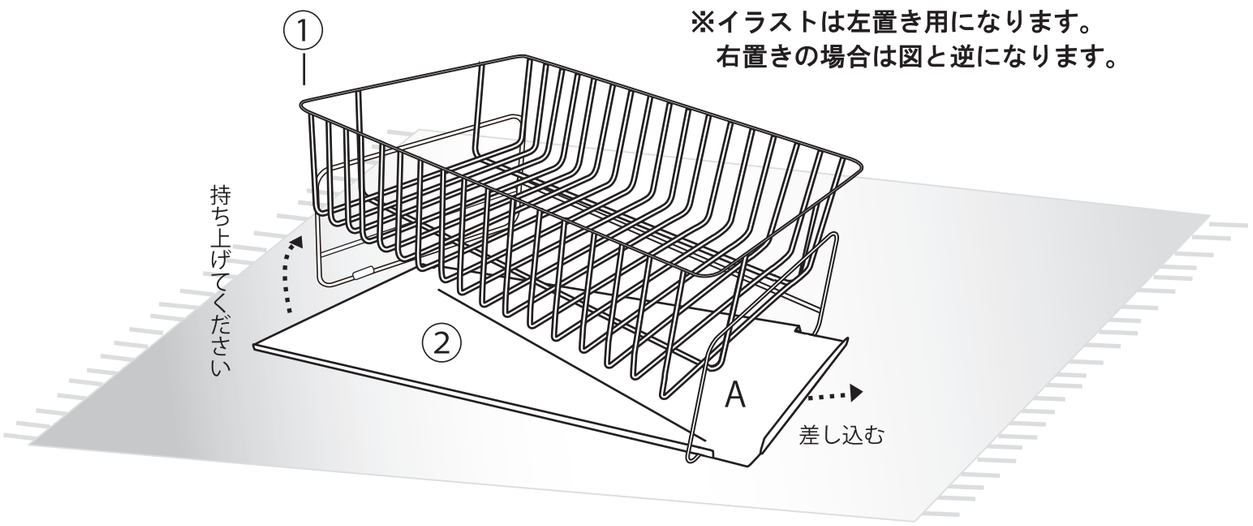

3 ②を下図のように移動させてセットしてください。

※下部詳細

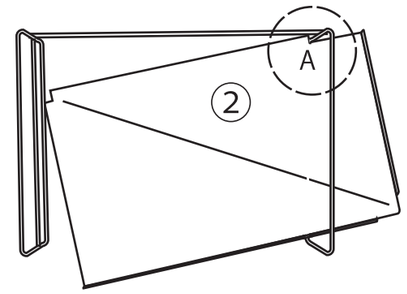

右上Ａの部分を図のように縦ワイヤーにあてます。

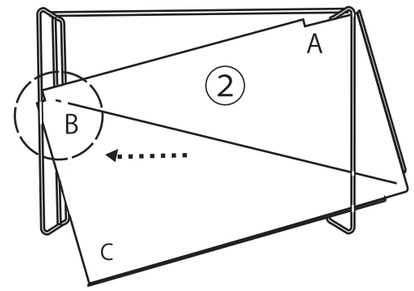

左側脚の中央のワイヤーにＢの部分を図のように乗せてください。

Ｃの部分を矢印方向に引き、縦ワイヤーにあて、次に矢印方向へ回転させてください。

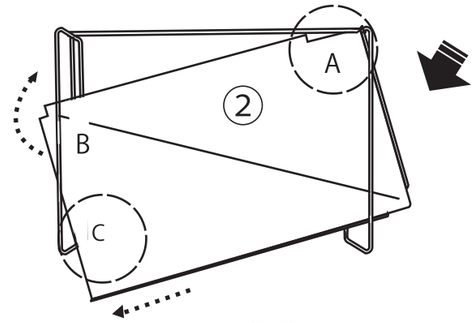

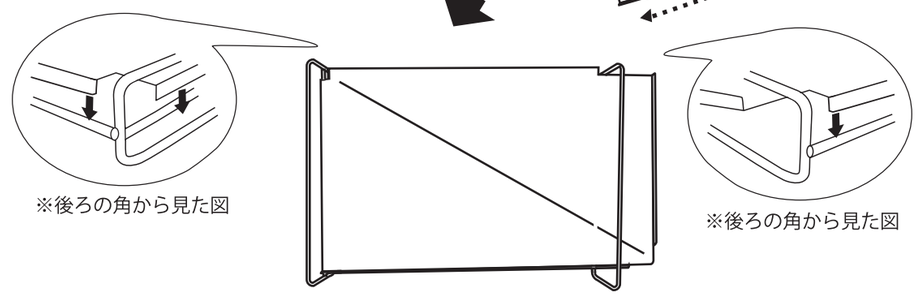

②を左と奥のワイヤーに引っ掛け、図のようにセットします。

4 **3**でセットした本体ワイヤー部のお好みの位置に④を引っ掛けてください。
また③をカゴの外（水の流れる部分の上）に引っ掛けてください。

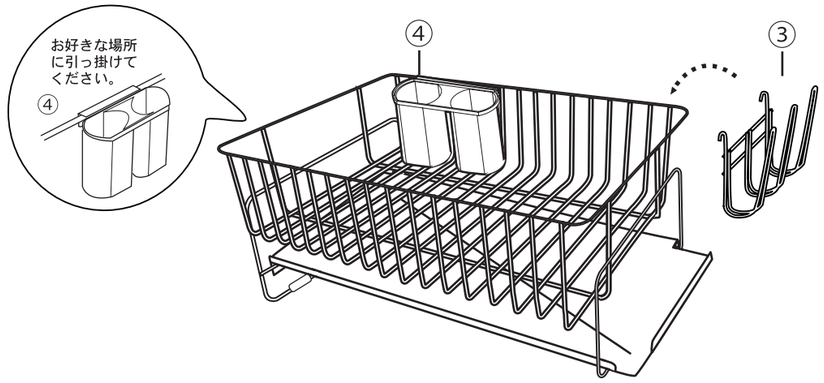

最後にガタつきがないか確認して完成です。